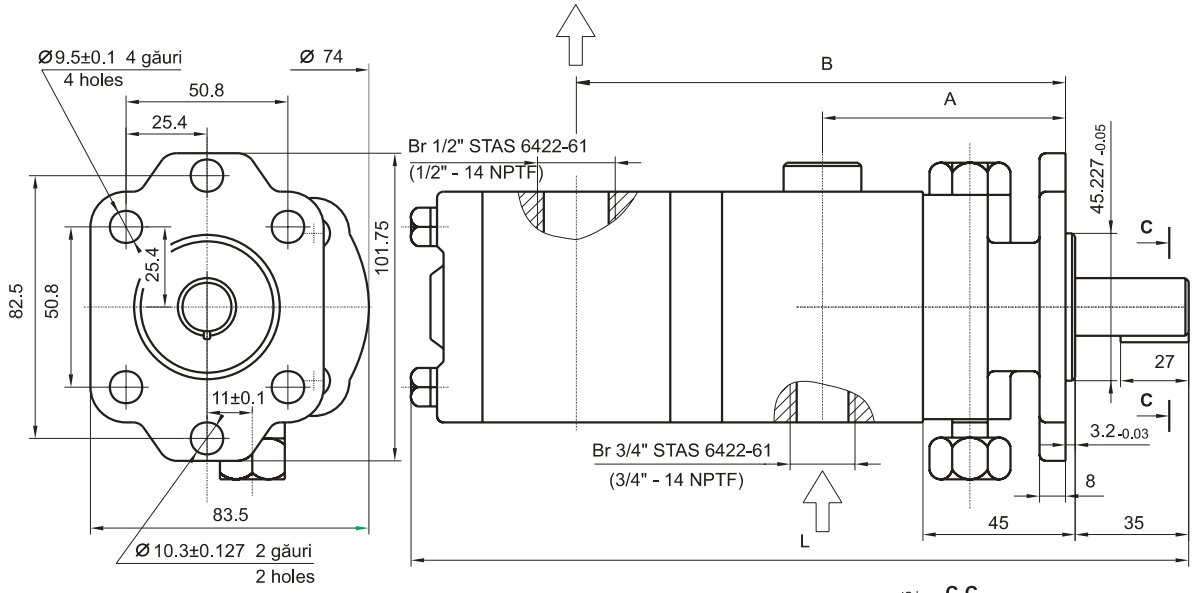

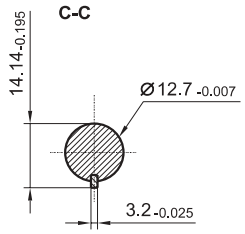

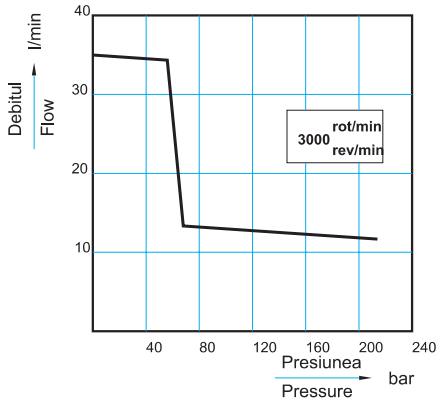

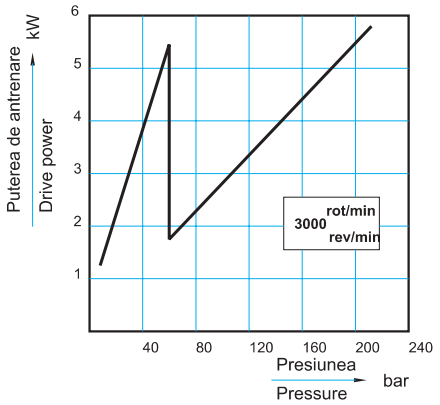

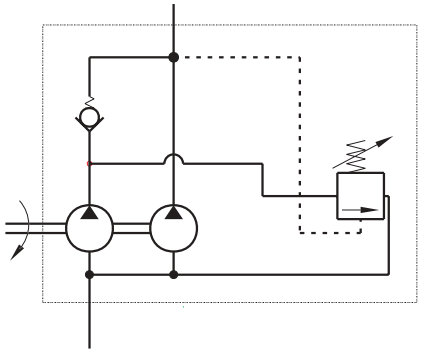

Presiunea reglată a supapei de descărcare: 32 ... 63 bar
Unloading valve setting:

Type code		Displacement cm^3/rev	Dimensions				Weight Kg
			L	A	B		
PRD11-HL 48 D		8+4.25	230.9	75.25	147.4		3.5